处理流程

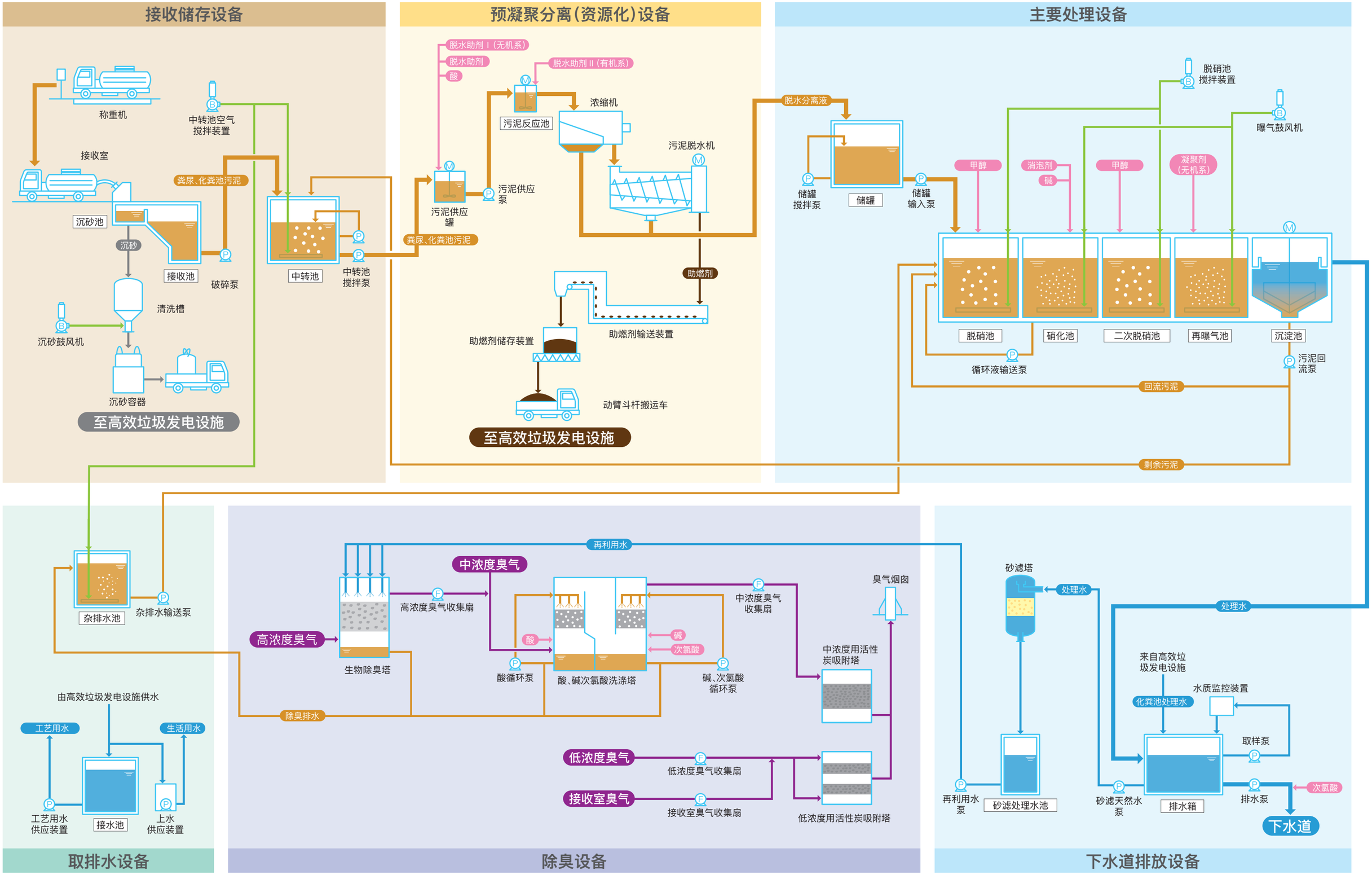
接收储存设备
称重机
中转池空气
搅拌装置
接收室
粪尿、化粪池污泥
沉砂池
沉砂
接收池
破碎泵
中转池
中转池
搅拌泵
清洗槽
沉砂鼓风机
沉砂容器
至高效垃圾发电设施
预凝聚分离(资源化)设备
脱水助剂Ⅰ(无机系)
脱水助剂
酸
脱水助剂Ⅱ(有机系)
污泥反应池
浓缩机
污泥脱水机
污泥供应
泵
污泥供应
罐
粪尿、化粪池污泥
助燃剂
助燃剂输送装置
助燃剂储存装置
动臂斗杆搬运车
至高效垃圾发电设施
主要处理设备
脱水分离液
脱硝池
搅拌装置
曝气鼓风机
储罐
搅拌泵
储罐
储罐
输入泵
甲醇
消泡剂
碱
甲醇
凝聚剂
(无机系)
脱硝池
硝化池
二次脱硝池
再曝气池
沉淀池
循环液输送泵
污泥回
流泵
回流污泥
剩余污泥
杂排水池
杂排水输送泵
取排水设备
由高效垃圾发电设施供水
工艺用水
生活用水
工艺用水
供应装置
接水池
上水
供应装置
再利用水
中浓度臭气
高浓度臭气
高浓度臭气收集扇
生物除臭塔
酸
碱
次氯酸
酸循环泵
酸、碱次氯酸洗涤塔
碱、次氯酸
循环泵
中浓度臭气
收集扇
臭气烟囱
中浓度用活性
炭吸附塔
除臭排水
低浓度臭气
低浓度臭气收集扇
接收室臭气
接收室臭气收集扇
低浓度用活性炭吸附塔
除臭设备
砂滤塔
处理水
处理水
来自高效垃
圾发电设施
化粪池处理水
水质监控装置
取样泵
再利用水
泵
砂滤处理水池
砂滤天然水
泵
排水箱
排水泵
次氯酸
下水道
下水道排放设备